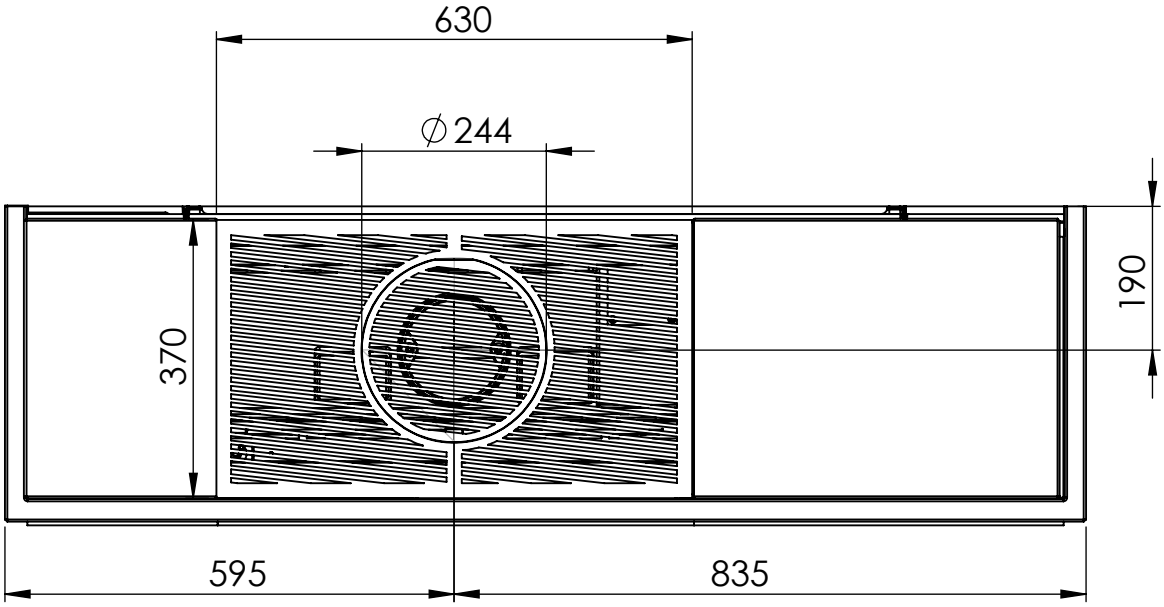
630
∅244
190
370
595
835

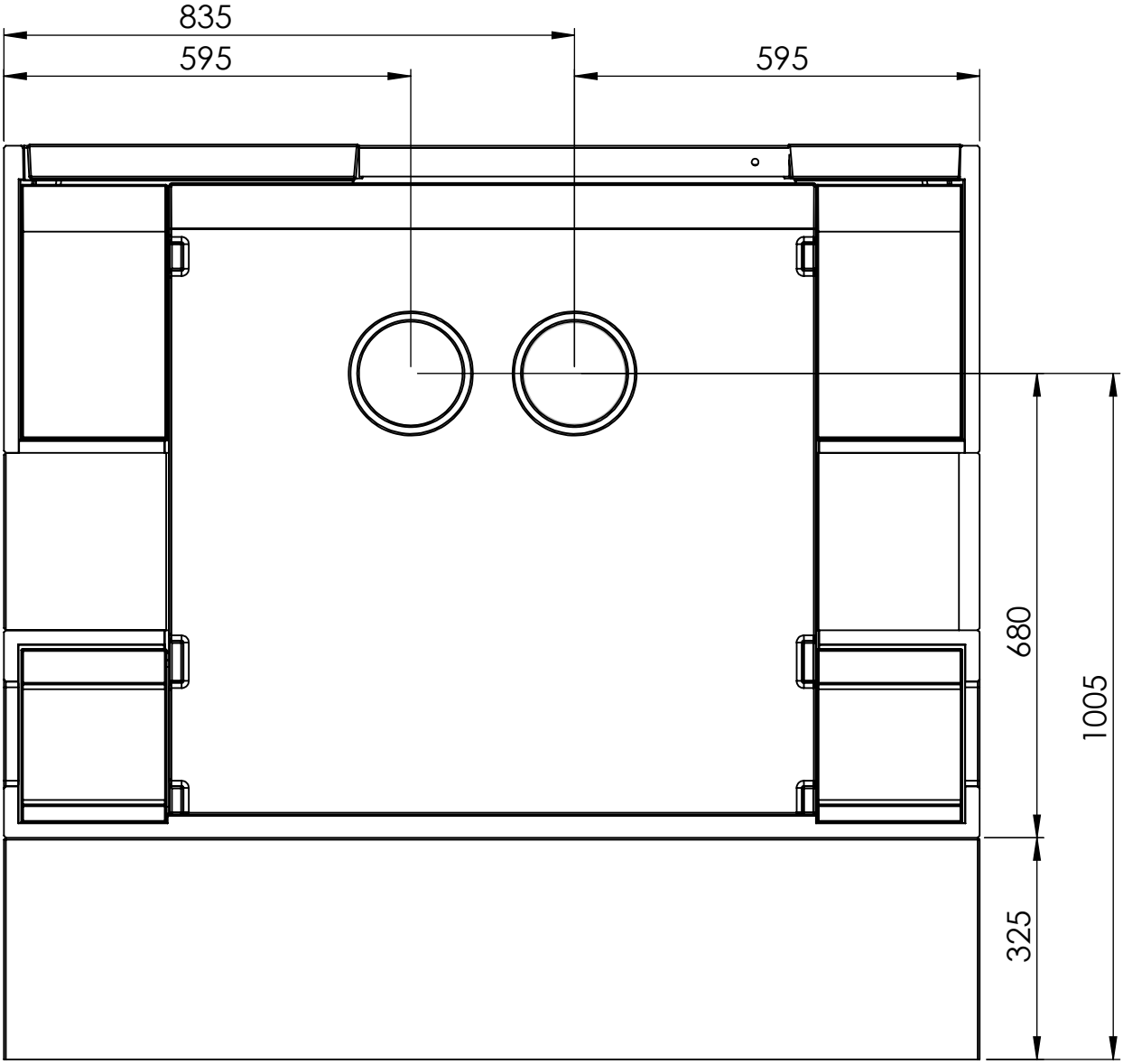
835
595
595
680
1005
325